Electrolux PROFESSIONAL

# Gamma cottura modulare
# Piastra elettrica Free-cooking (cottura diretta/indiretta) su armadio caldo - 1 lato operatore

ARTICOLO N°

MODELLO N°

NOME

SIS #

AIA #



**588471 (MATHFAH4AO)** Piastra elettrica Free-cooking (cottura diretta/indiretta) su armadio caldo - 1 lato operatore

## Caratteristiche e benefici

- Riscaldamento rapido della piastra per essere sempre pronta all'uso.
- Protezione: un sensore di temperatura spegne l'alimentazione in caso di surriscaldamento.
- Alzatina in acciaio inox su tre lati.
- Zona perimetrale attorno alla piastra arrotondata e di ampia superficie per una più facile pulizia.
- Tutti i componenti principali possono essere facilmente accessibili dal fronte.
- Il sistema di giunzione tra le apparecchiature senza saldatura THERMODUL permette la rimozione delle unità in caso di sostituzione o di servizio.
- Manopole in metallo con impugnatura in silicone incastonato per un più facile utilizzo e pulizia. Il loro particolare disegno previene l'infiltrazione di liquidi all'interno dell'apparecchiatura.
- Display digitale di grandi dimensioni in vetro temperato per resistere al calore e agli agenti chimici. Il display mostra lo stato di lavoro on/off della macchina e delle resistenze, la temperatura di lavoro e quella impostata.
- Piastra di cottura unita alla base in modo da evitare le infiltrazioni di sporco.
- Temperatura di superficie fino a 350 ° C.
- Unità costruita secondo secondo le norme DIN 18860_2 con 70 millimetri di zoccolo.
- Adatta a cotture dirette e indirette.
- Temperatura impostabile attraverso un termostato per soddisfare le diverse esigenze di mantenimento. Temperatura massima 110 ° C.

## Costruzione

- Top in acciaio inox AISI 304 di 2 mm di spessore.
- Unità costruita secondo le norme DIN 18860_2 con piano di lavoro da 20 mm e zoccolo da 70 mm.
- Tutte le superfici sono costruite evitando il più possibile zone di accumulo dello sporco per facilitare le operazioni di pulizia.
- Protezione all'acqua IPX5.
- Stoccaggio dimensionato per contenitori GN1/1.
- Unità costruita secondo la norma DIN 18860_2 con pano antigocciolamente di 20 mm di spessore.
- Piano di cottura elettrico da 20 millimetri di spessore in acciaio inox AISI 316 - DIN 1.4404.
- Top da 2 mm di spessore in acciaio inox AISI 304 - DIN 1.4301.

**Approvazione:**

- Telaio interno robusto in acciaio inox.

## Sostenibilità

- Funzione standby per il risparmio energetico e recupero veloce della temperatura impostata.

## Accessori opzionali

| | | |
|---|---|---|
| • Kit di connessione 800 mm | PNC 912500 | ❑ |
| • Pannello laterale in acciaio inox (12 mm), installazione a isola, 800x800mm | PNC 912508 | ❑ |
| • Piano porzionatore da 800 mm | PNC 912526 | ❑ |
| • Piano porzionatore da 800 mm | PNC 912556 | ❑ |
| • Piano di lavoro ribaltabile 300x800mm | PNC 912577 | ❑ |
| • Piano di lavoro ribaltabile 400x800mm | PNC 912578 | ❑ |
| • Piano di lavoro laterale fisso 200x800mm | PNC 912583 | ❑ |
| • Piano di lavoro laterale fisso 300x800mm | PNC 912584 | ❑ |
| • Piano di lavoro laterale fisso 400x800mm | PNC 912585 | ❑ |
| • Zoccolatura frontale in acciaio inox da 800 mm | PNC 912598 | ❑ |
| • Zoccolatura laterale in acciaio inox, sx e dx per installazione a isola, 800mm | PNC 912619 | ❑ |
| • Zoccolatura laterale in acciaio inox, sx e dx per installazione schiena contro schiena, 1600mm | PNC 912625 | ❑ |
| • Zoccolatura in acciaio inox, per installazione a isola, 800 mm | PNC 912825 | ❑ |
| • Kit profilo di connessione | PNC 912971 | ❑ |
| • - NOT TRANSLATED - | PNC 912972 | ❑ |
| • Kit di chiusura fine blocco, sinistro, 800 mm | PNC 913109 | ❑ |
| • Kit di chiusura fine blocco, destro 800 mm | PNC 913110 | ❑ |
| • Kit profilo di chiusura blocco, 12,5 mm, lato sinistro | PNC 913200 | ❑ |
| • Kit profilo di chiusura blocco 12,5 mm, lato destro | PNC 913201 | ❑ |
| • - NOT TRANSLATED - | PNC 913216 | ❑ |
| • - NOT TRANSLATED - | PNC 913217 | ❑ |
| • Kit profilo di connessione per installazioni schiena contro schiena unità senza alzatina (ordinare come speciale e specificare la lunghezza del blocco. Il prezzo indicato a listino si riferisce ad una lunghezza di 2000 mm) | PNC 913227 | ❑ |
| • Diametro profilo=800 mm | PNC 913230 | ❑ |
| • Ripiano per vano armadiato L= 580mm, 1 lato operatore | PNC 913234 | ❑ |
| • Kit ottimizzazione energetico 32A | PNC 913247 | ❑ |
| • Kit profilo di connessione per installazioni schiena contro schiena, 12,5 mm, lato sinistro | PNC 913249 | ❑ |
| • - NOT TRANSLATED - | PNC 913250 | ❑ |
| • - NOT TRANSLATED - | PNC 913253 | ❑ |
| • - NOT TRANSLATED - | PNC 913254 | ❑ |
| • - NOT TRANSLATED - | PNC 913257 | ❑ |


L'azienda si riserva il diritto di apportare modifiche ai prodotti senza preavviso

- - NOT TRANSLATED - PNC 913273 ❑
- - NOT TRANSLATED - PNC 913274 ❑
- Kit fissaggio ripiani - 1 lato operatore PNC 913281 ❑
- Filtro L= 800 mm PNC 913665 ❑
- - NOT TRANSLATED - PNC 913669 ❑
- - NOT TRANSLATED - PNC 913677 ❑
- - NOT TRANSLATED - PNC 913685 ❑


L'azienda si riserva il diritto di apportare modifiche ai prodotti senza preavviso

Fronte

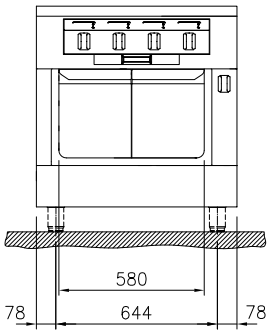


Lato

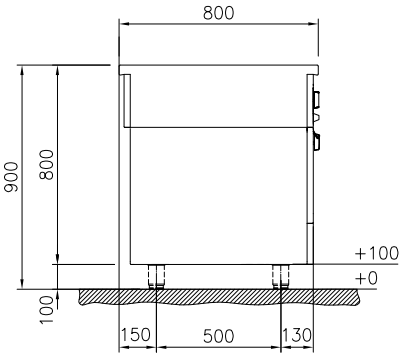


**EI = Connessione elettrica**
**EQ = Vite Equipotenziale**

Alto

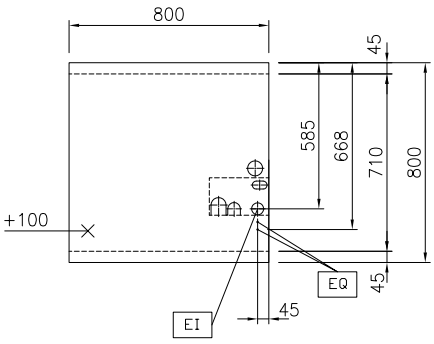



L'azienda si riserva il diritto di apportare modifiche ai prodotti senza preavviso

## Elettrico

| | |
|---|---|
| **Tensione di alimentazione:** | 400 V/3N ph/50/60 Hz |
| **Potenza installata max:** | 14.3 kW |

## Informazioni chiave

| | |
|---|---|
| **Temperatura MIN:** | 80 °C |
| **Temperatura MAX:** | 350 °C |
| **Dimensioni esterne, larghezza:** | 800 mm |
| **Dimensioni esterne, profondità:** | 800 mm |
| **Dimensioni esterne, altezza:** | 800 mm |
| **Dimensioni vano (larghezza):** | |
| **Dimensioni vano (altezza):** | |
| **Dimensioni vano (profondità):** | 0 mm |
| **Peso netto:** | 143 kg |
| **Configurazione:** | Su Forno;Funzionante da un lato |
| **Potenza piastre frontali:** | 3 - 3 kW |
| **Potenza piastre posteriori:** | 3 - 3 kW |
| **Superficie utilizzabile tuttapiastra (larghezza):** | 670 mm |
| **Superficie utilizzabile tuttapiastra (profondità):** | 650 mm |

## Sostenibilità

| | |
|---|---|
| **Consumo di corrente:** | 30.5 Amps |


L'azienda si riserva il diritto di apportare modifiche ai prodotti senza preavviso